Регулятор давления газа РДГ-80

Регуляторы давления газа типа РДГ (РДГ-80Н, РДГ-80В) предназначены для установки в газорегуляторных пунктах ГРП систем газоснабжения городских и сельских населённых пунктов, в ГРП и газорегуляторных установках ГРУ промышленных и коммунально-бытовых предприятий. Регуляторы обеспечивают снижение входного давления газа и автоматическое поддержание заданного давления на выходе независимо от изменения расхода газа и входного давления.

Условия эксплуатации регуляторов должны соответствовать климатическому исполнению У2 ГОСТ 15150-69 с температурой окружающего воздуха от —45°С до +40°С.

Основные технические характеристики

Наименование параметра размера	Значение исполнения	
	РДГ-80Н	РДГ-80В
Диаметр условного прохода входного фланца, Ду, мм	80	
Максимальное входное давление, МПа (кгс/см2)	1,2 (12)	
Диапазон настройки выходного давления, МПа (кгс/см2)	0,001—0,06	0,06—0,6
Диаметр седла, мм	65	
Пропускная способность при входном давлении		
— 0,1 МПа, м3/ч	2250	
— 1,2 МПа, м3/ч	14600	
Габаритные размеры, мм		
— строительная длина	502	
— длина	507	
— ширина	560	
— высота	470	
Фланцы по ГОСТ 12820-80 на условное давление, МПа	1,6	
Масса, кг, не более	102	

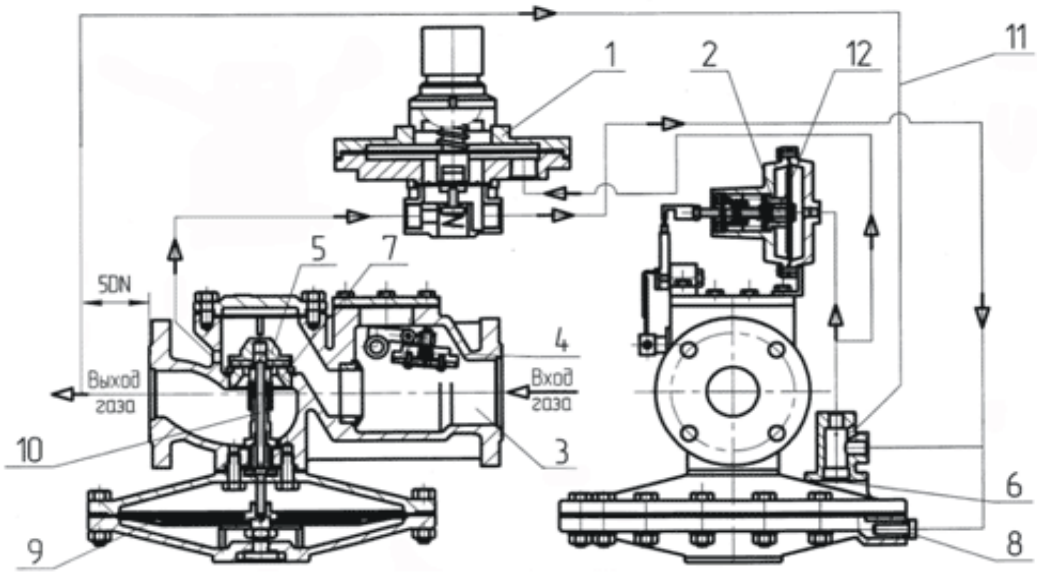

РДГ-В

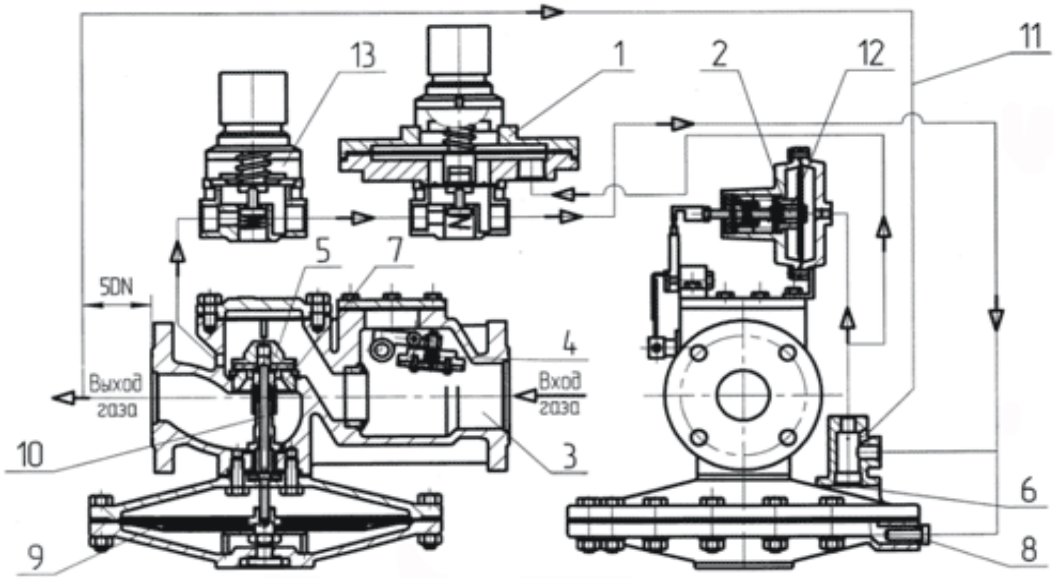

РДГ-Н

Регулятор давления газа РДГ

1 — ругулятор управления
2 — механизм контроля
3 — корпус
4 — клапан отсечной
5 — клапан рабочий
6 — нерегулируюмый дроссель
7 — седло
8 — регулируемый дроссель
9 — мембрана рабочая
10 — шток исполнительного устройства
11 — трубка импульсная
12 — шток механизма контроля
13 — стабилизатор