Регулятор давления газа РДГ-150

Регуляторы давления газа типа РДГ (РДГ-150Н, РДГ-150В) предназначены для установки в газорегуляторных пунктах ГРП систем газоснабжения городских и сельских населённых пунктов, в ГРП и газорегуляторных установках ГРУ промышленных и коммунально-бытовых предприятий. Регуляторы обеспечивают снижение входного давления газа и автоматическое поддержание заданного давления на выходе независимо от изменения расхода газа и входного давления.

Условия эксплуатации регуляторов должны соответствовать климатическому исполнению У2 ГОСТ 15150-69 с температурой окружающего воздуха от —45°С до +40°С.

Устойчивая работа регулятора при заданных температурных условиях обеспечивается конструкцией регулятора. ля нормальной работы при отрицательных температурах окружающей среды необходимо, чтобы относительная влажность газа при прохождении его через клапаны регулятора была меньше 1, т. е. когда выпадение влаги из газа в виде конденсата исключается.

Основные технические характеристики	**Значение исполнения**	
Наименование параметра размера	**РДГ-150Н**	**РДГ-150В**
Диаметр условного прохода, Ду, мм	150	
Максимальное входное давление, МПа (кгс/см2)	1,2 (12)	
Диапазон настройки выходного давления, МПа (кгс/см2)	0,0015—0,06	0,06—0,6
Диаметр седла, мм	98/105	
Пропускная способность при Рвх=1,2МПа, м3/	32000	
Неравномерность регулирования, % не более	± 15	
Диапазон настройки давления срабатывания автоматического отключающего устройства:		
- при понижении выходного давления, МПа	0,0003-0,003	0,01-0,03
- при повышении выходного давления, МПа	0,003-0,07	0,07-0,7
Габаритные размеры, мм		
— длина	570	
— ширина	650	
— высота	800	
Масса, кг, не более	150	

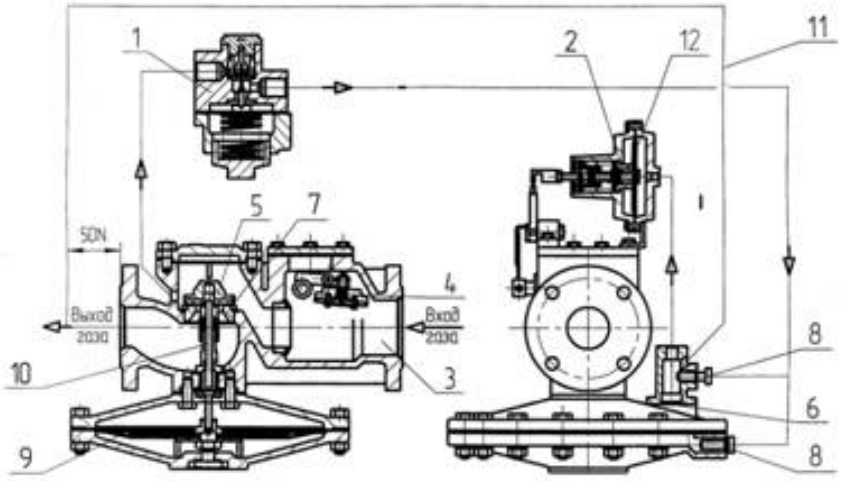

Рисунок 1. Регулятор давления РДГ-150В

1 - регулятор управления КВ-2; 2 – механизм контроля; 3 – корпус; 4 – клапан отсечной; 5 – клапан; 6 – нерегулируемый дроссель; 7 – седло; 8 – регулируемый дроссель; 9 - мембрана; 10 - шток исполнительного устройства; 11 – трубка импульсная; 12 – шток механизма контроля

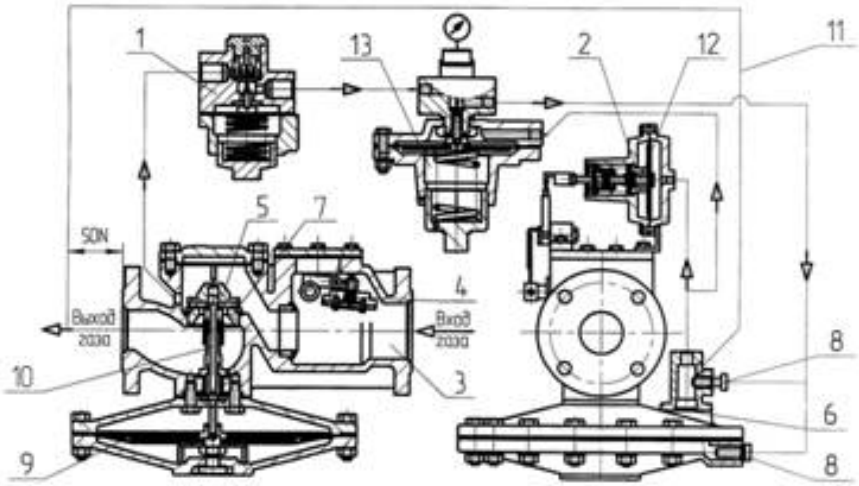

Рисунок 2. Регулятор давления РДГ-150Н

1 - регулятор управления КВ-2; 2 – механизм контроля; 3 – корпус; 4 – клапан отсечной; 5 – клапан; 6 – нерегулируемый дроссель; 7 – седло; 8 – регулируемый дроссель; 9 - мембрана; 10 - шток исполнительного устройства; 11 – трубка импульсная; 12 – шток механизма контроля; 13 – регулятор управления КН-2